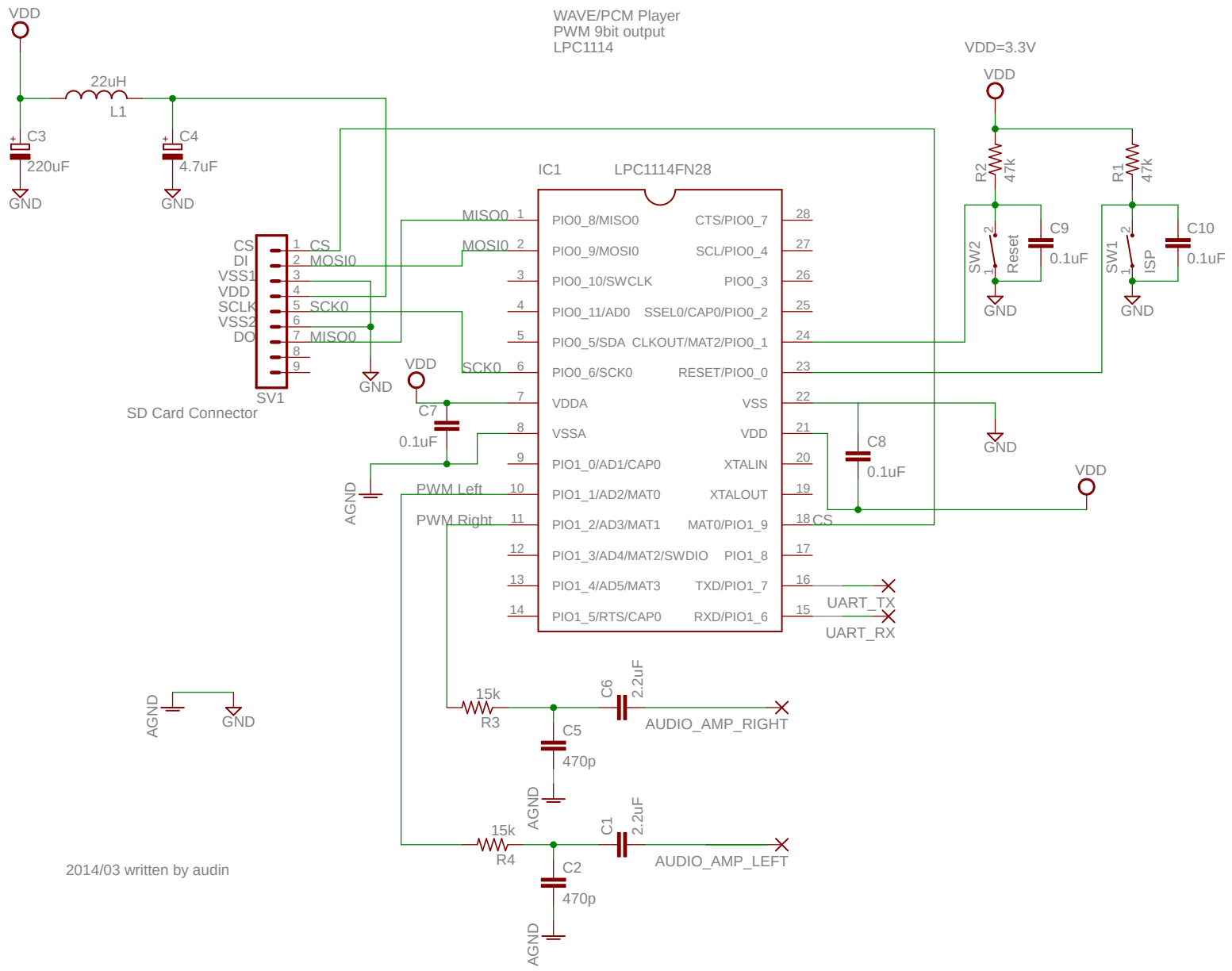
WAVE/PCM Player
PWM 9bit output
LPC1114
VDD
22uH
L1
C3
220uF
GND
C4
4.7uF
GND
IC1
LPC1114FN28
PIO0_8/MISO0
PIO0_9/MOSI0
PIO0_10/SWCLK
PIO0_11/AD0
PIO0_5/SDA
PIO0_6/SCK0
VDDA
VSSA
PIO1_0/AD1/CAP0
PIO1_1/AD2/MAT0
PIO1_2/AD3/MAT1
PIO1_3/AD4/MAT2/SWDIO
PIO1_4/AD5/MAT3
PIO1_5/RTS/CAP0
CTS/PIO0_7
SCL/PIO0_4
PIO0_3
SSEL0/CAP0/PIO0_2
CLKOUT/MAT2/PIO0_1
RESET/PIO0_0
VSS
VDD
XTALIN
XTALOUT
MAT0/PIO1_9
PIO1_8
TXD/PIO1_7
RXD/PIO1_6
MISO0
MOSI0
SCK0
PWM Left
PWM Right
CS
UART_TX
UART_RX
CS
DI
VSS1
VDD
SCLK
VSS2
DO
SV1
SD Card Connector
VDD
C7
0.1uF
AGND
C8
0.1uF
VDD=3.3V
R2
47k
R1
47k
SW2
Reset
C9
0.1uF
SW1
ISP
C10
0.1uF
15k
R3
C6
2.2uF
C5
470p
AUDIO_AMP_RIGHT
15k
R4
C1
2.2uF
C2
470p
AUDIO_AMP_LEFT
2014/03 written by audin